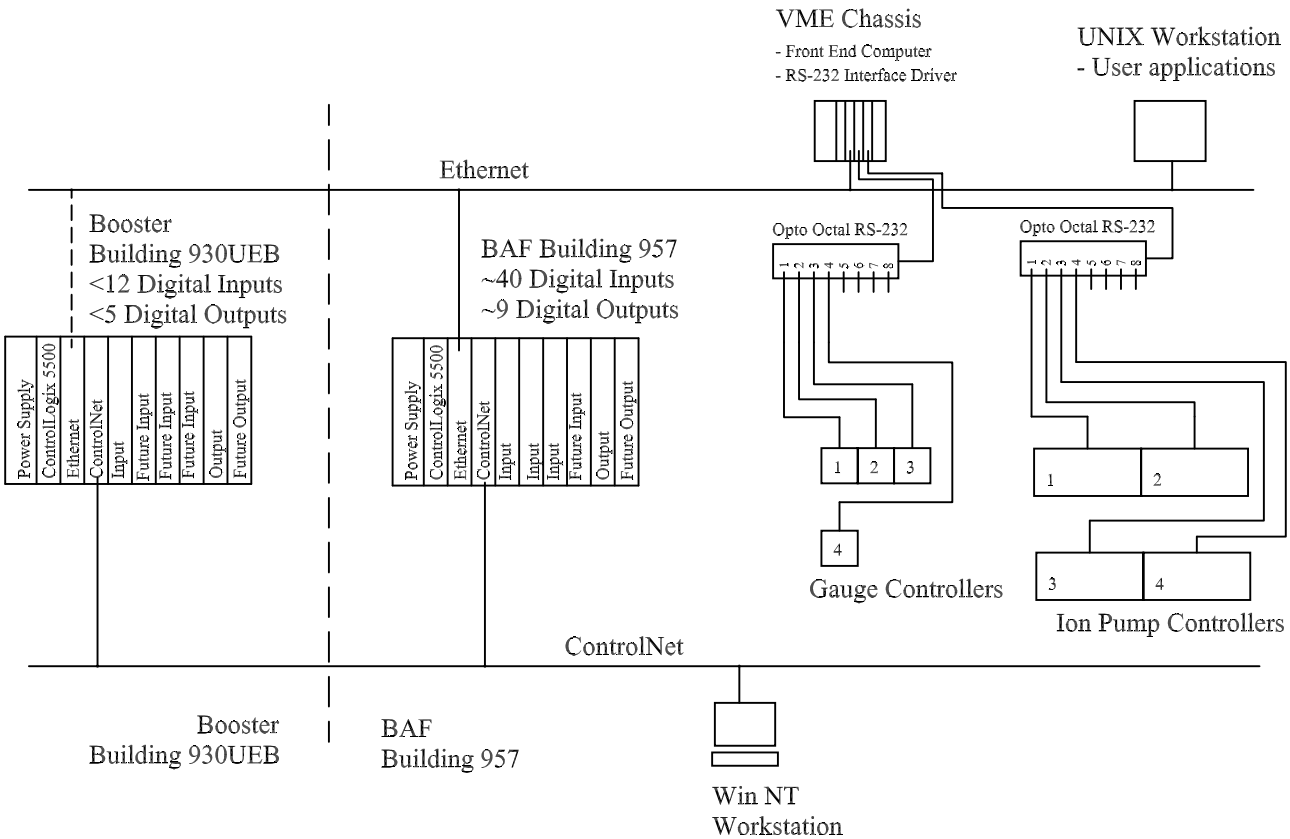

BAF PLC Layout
BAF PLC Layout.dwg
01/29/02